作　成　例

様式第１号（第６条関係）

令和　〇年〇〇月〇〇日

（宛先）佐倉市長　　西田　三十五

申請者　住所　佐倉市海隣寺町９７番地
氏名　佐倉　太郎　　㊞
TEL　043-484-1111

補助金交付申請書

雨水貯留浸透施設設置工事補助金の交付を受けたいので、佐倉市補助金等の交付に関する規則第３条第１項の規定により、次のとおり申請します。

補助年度		令和　〇年度
補助を申請する事業の概要等	名称	雨水貯留浸透施設設置工事補助金
	目的・内容	雨水流出抑制のため、　貯留施設・浸透施設　を設置する
	設置する施設	雨水貯留施設　　リットル　　基 雨水浸透施設　内径　３５ｃｍ　４基
設置場所		同上
土地所有者		住所： 氏名：　同上
建物所有者		住所： 氏名：　同上
経費所要総額		１０８,３５０　円
交付申請額		９８,０００　円
添付書類		1　位置図、設置施設配置図及び設置施設構造図 2　同意書（土地及び建物の所有者が申請者と異なる場合に限る。） 3　資金計画書 4　工事の見積書 5　設置予定箇所周辺の現況写真（着工前の写真） 6　その他市長が必要と認める書類

※ 雨水貯留浸透施設設置工事補助金の申請者である確認を市が行うことを承諾します。

佐倉市海隣寺町９７番地　　佐倉　太郎　　㊞

担当：佐倉市役所２号館２階 土木部治水課 施設管理班　（TEL 043-484-4261）

位 置 図

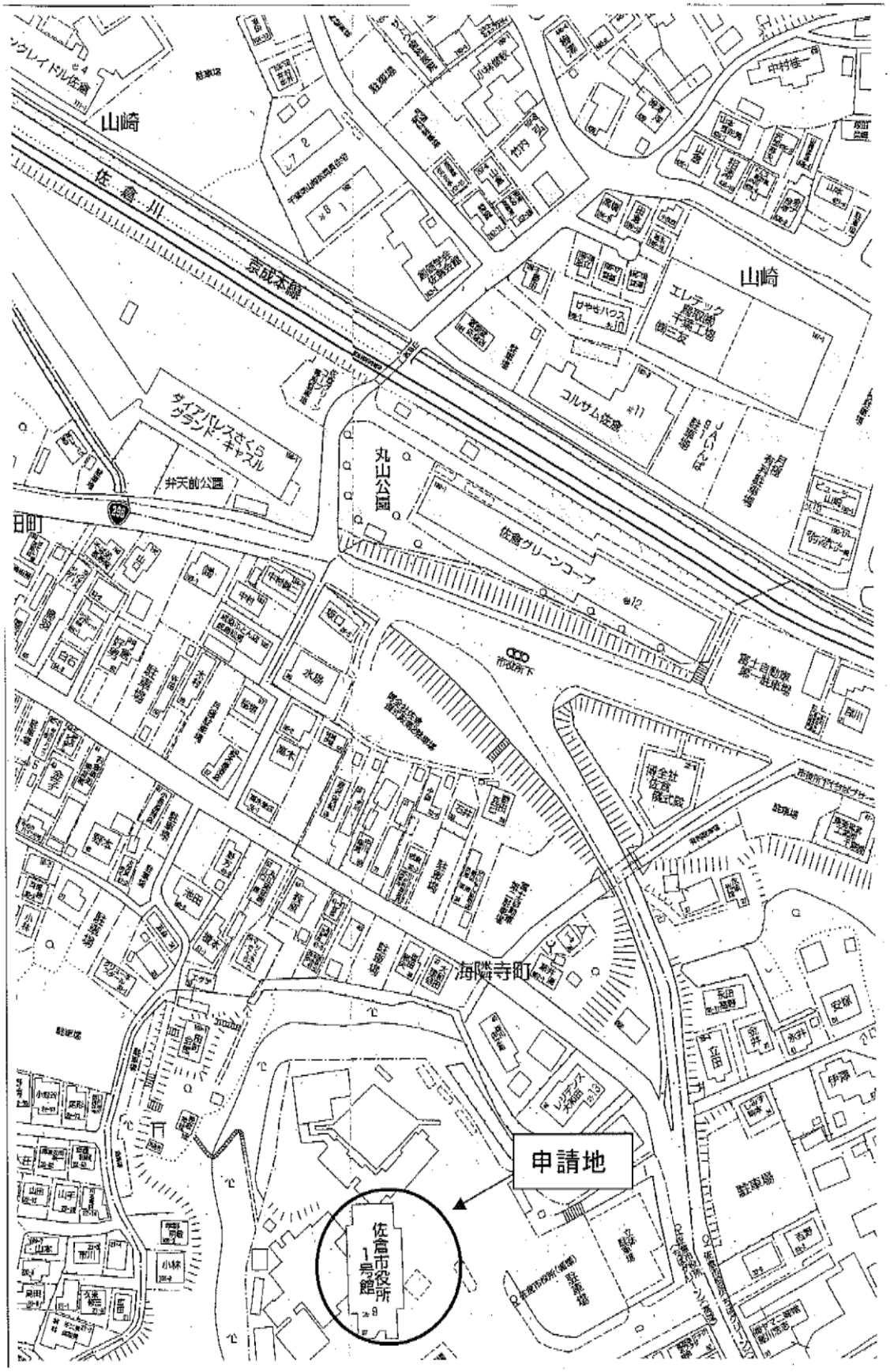

施 設 配 置 図

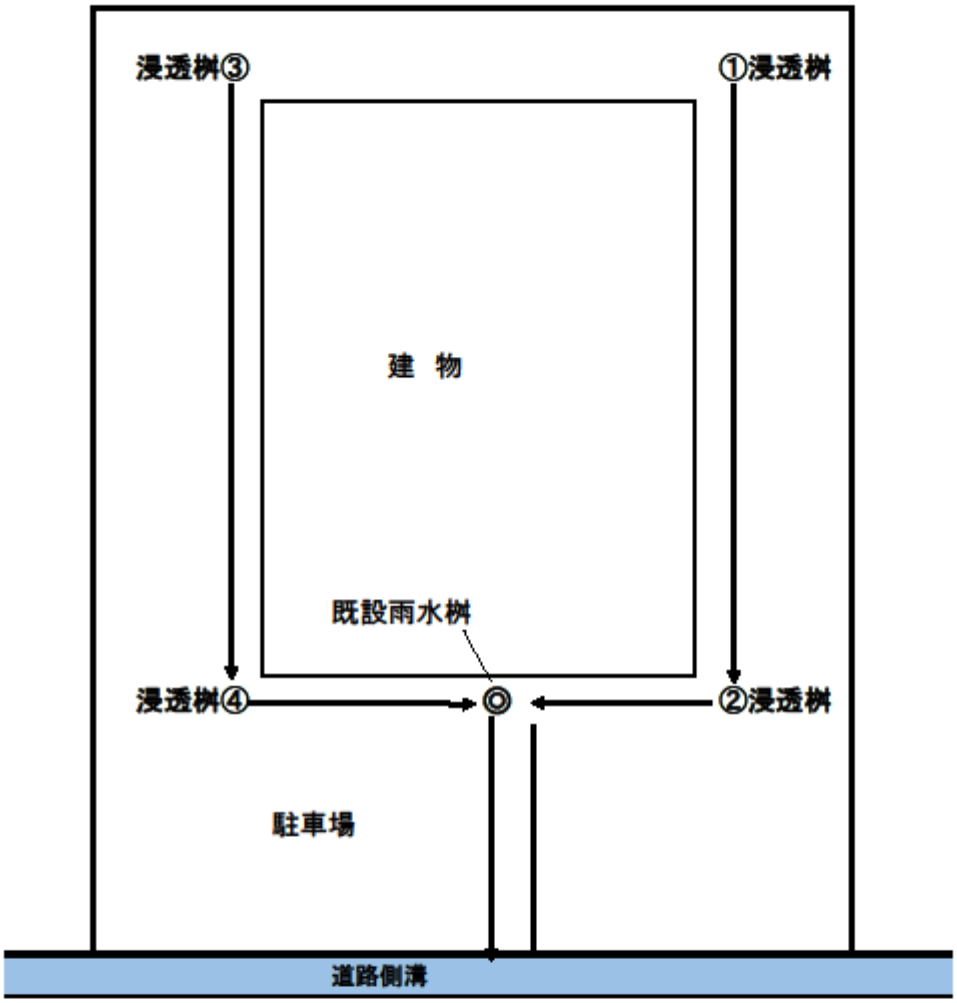

施設構造図

（雨水浸透施設）

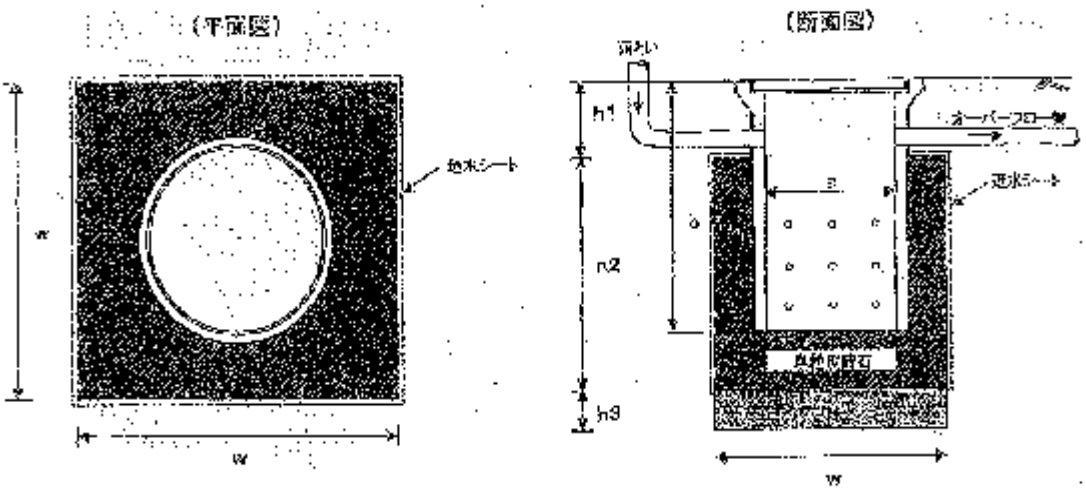

（浸透ます寸法表）

単位：mm

ます径(a)	ます高(b)	h1	h2	h3	鉄削辺(w)
350	600	300以上	630	35	700

※カタログ等の寸法図の写しで結構です

雨水貯留浸透施設設置資金計画書

見積金額	108,350	円
自己資金	10,350	円
補助金	98,000	円
合計	108,350	円

雨水浸透桝　内径 35cm×４基

住所　　佐倉市海隣寺町 97 番地

氏名　　佐倉　太郎

見　　積　　書

令和　　年　月　日

佐倉　太郎　様

佐倉市〇〇〇〇〇〇
〇〇建設株式会社
代表取締役　〇〇 〇〇 ㊞

見積金額　108,350 円

工事内容　雨水浸透桝設置工事

設置場所　佐倉市海隣寺町９７番地

品名	数量	単位	単価	金額
１.雨水浸透桝　内径 35cm×高さ 600 ㎜	4	個	4,000	16,000
２.桝蓋（直径 35cm）	4	個	2,500	10,000
３.透水シート	8	m	300	2,400
４.砕石（４号）	0.4	㎥	6,000	2,400
５.雑品	1	式	2,000	2,000
６.設置工事	4	箇所	10,000	40,000
７.残土搬出・処分	1	式	6,000	6,000
直接工事費計				78,800
諸経費	25	%		19,700
工事費合計				98,500
消費税	10	%		9,850
合　　計				108,350